IMP PUMPS Центробежный насос CL 100-590/2/37.0S

Одноступенчатые вертикальные насосы INLINE · Артикул 979527387 · Серия CL

1. Обзор

Центробежные моноблочные одноступенчатые насосы с торцевым уплотнением вала, со стандартным электродвигателем, либос электродвигателем с удлиненным валом. Корпус насоса с соостными всасывающими и напорными патрубками одного диаметра.

Основные данные

Вес, кг	250
Присоединение	Фланцевое
Степень защиты	IP55
Максимальный напор, м	59,1
Параметры электросети	3~ 230/400 В, 50 Гц
Максимальная мощность, Вт	37 000
Присоединительный размер	DN100
Максимальная мощность, кВт	37
Максимальная производительность, м3/ч	225
Максимальная производительность, л/мин	3 750

2. Гидравлические характеристики

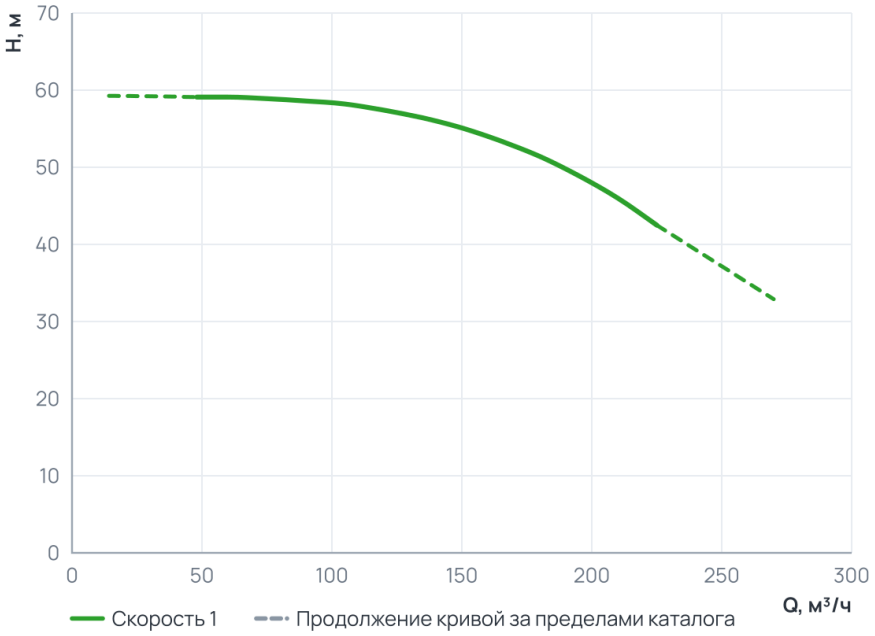

Рабочий диапазон

Подача Q	48 ... 225 м³/ч
Напор H	42,5 ... 59,1 м

Пунктир на диаграмме — продолжение кривой за пределами каталога производителя.

3. Технические данные

Общие сведения

Серия	CL	Сдвоенный	Нет
Гарантия, мес	24	Число полюсов	2
Уровень шума, дБ	69		

Гидравлические данные

Максимальный напор, м	59,1	Максимальное давление в системе, бар	10
Максимальная производительность, м3/ч	225	Максимальная производительность, л/мин	3 750

Перекачиваемая среда

Рабочая жидкость	Чистая вода	Температура окружающей среды, °C	+40
Максимальное содержание этиленгликоля, %	Вода по VDI 2035, гликоль до 50 %	Максимальная температура перекачиваемой жидкости, °C	-20...+140

Материалы

Материал вала	Нержавеющая сталь	Материал корпуса	Чугун
Материал подшипника	AQ1EGG	Материал обмотки статора	Медь
Материал рабочего колеса	Чугун		

Монтаж и присоединение

Вес, кг	250	Длина, мм	1010
Присоединение	Фланцевое	Монтажная длина, мм	550
Присоединительный размер	DN100	Диаметр условного прохода, мм	100

Электродвигатель

Частота (Гц)	50	Степень защиты	IP55
Номинальный ток, А	65,2	Параметры электросети	3~ 230/400 В, 50 Гц
Частота вращения, об/мин	2955	Максимальная мощность, Вт	37 000
Максимальная мощность, кВт	37	Частотное регулирование двигателя	Нет
Класс энергоэффективности двигателя	IE3		

4. Габаритные размеры

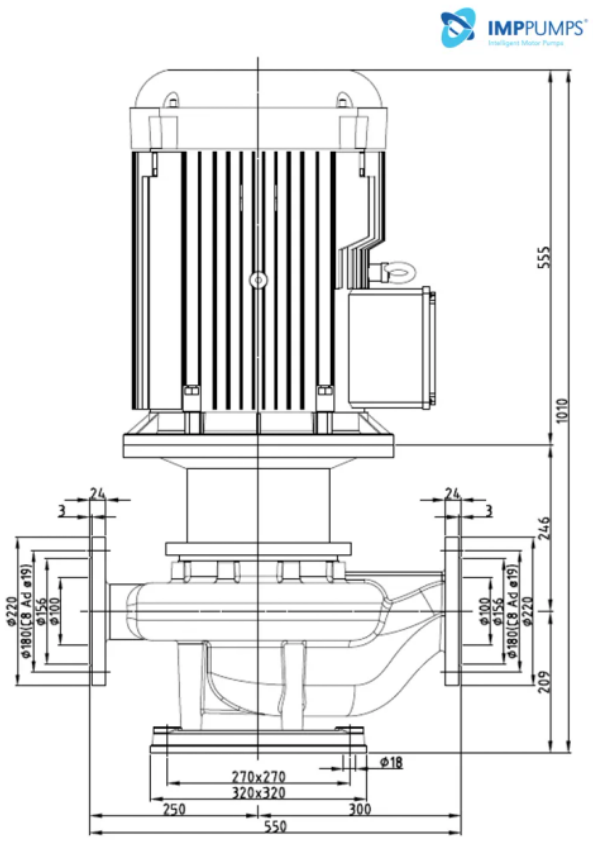

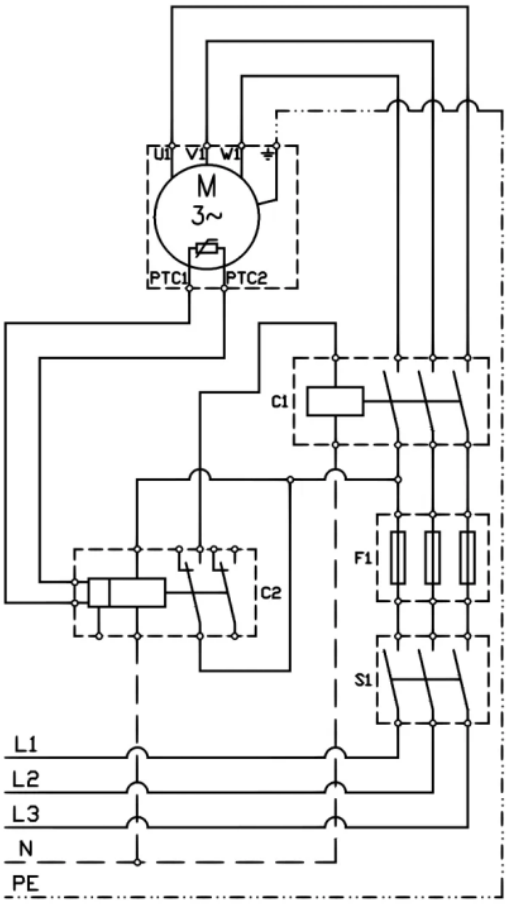

5. Данные для заказа

Наименование	Центробежный насос CL 100-590/2/37.0S
Артикул	979527387
Производитель (марка)	IMP PUMPS
Серия	CL
Вид оборудования	Одноступенчатые вертикальные насосы INLINE
Вес, кг	250
Гарантия, мес	24

6. Документация

Инструкции и паспорта

- Руководство по установке и эксплуатации CL, CLP, CV, PV
- Руководство по установке и эксплуатации CLD

Разрешительные документы

- Сертификат ISO 9001:2015
- Декларация о соответствии для (E)CL(P)(D), (E)CV), E(PV)
- Декларация о соответствии RoHS и REACH

Гарантия

- Гарантийное заявление

3D и CAD-модели

- 3D-модель STEP CL 100-590/2/37.0S
- Чертёж DXF CL 100-590/2/37.0S
- BIM-модель Revit CL

Прочее

- Габаритный чертёж CL 100-590/2/37.0S

Документы прилагаются к товару — в карточке товара и в архиве документов для тендера.